MOBILER VIRENSCHUTZ

Für Theken, Tische und Pulte

Mobiler Virenschutz

Preis auf Anfrage

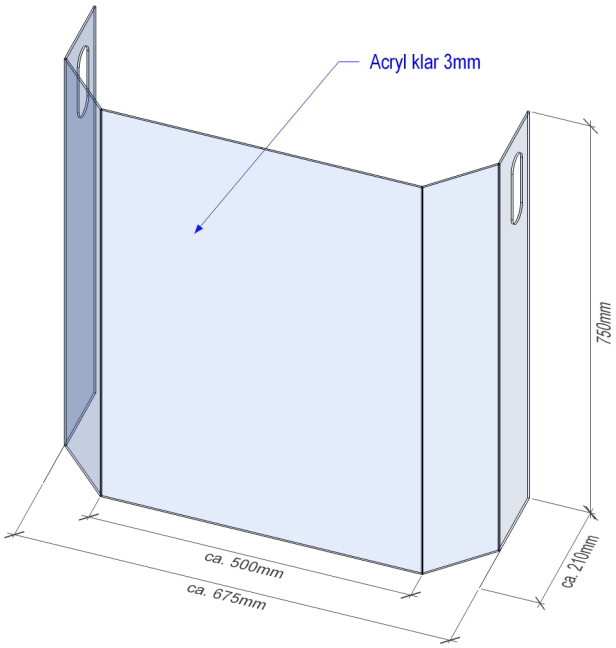

Jetzt bestellen

(schnelle Lieferung möglich)

Bestell Hotline
02921 660527-0

Bestellung per Fax
02921 660527-24

Per E-Mail
info@cucos.de

Cucos Retail Systems GmbH • Detmolder Straße 7 • 59494 Soest - Germany
Telefon +49 2921 660527-0 • Fax +49 2921 660527-24
info@cucos.de • www.cucos.de

cucos retail systems